1. Схема сборки узла “коробка - наличник”

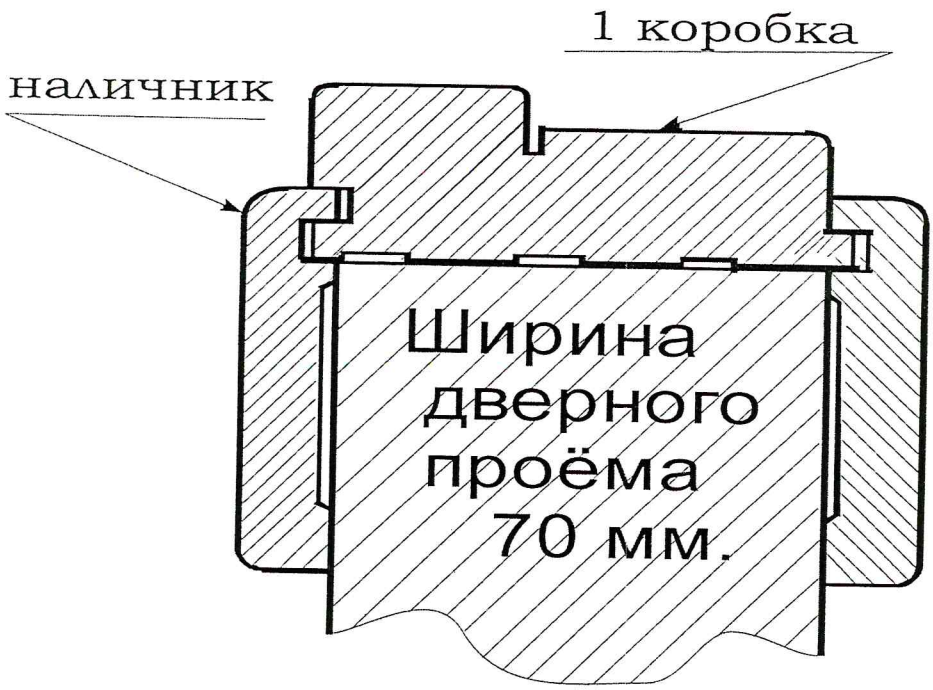

Узел « наличник – коробка – наличник» применяется, если ширина дверного проема ровна 70 мм.

2. Схема сборки узла “Наличник - коробка - добор - наличник”

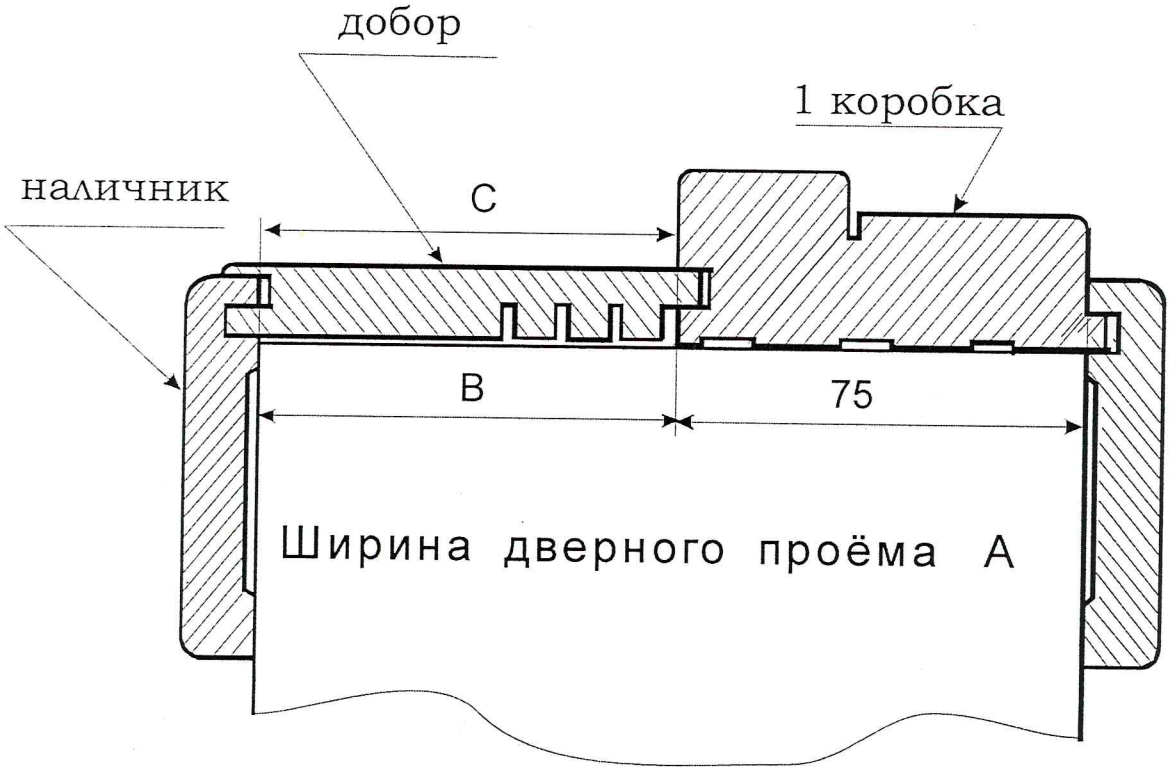

A - ширина дверного проема.
B – ширина доборного узла.

Узел « наличник - коробка - добор – наличник» применяется, если ширина дверного проема равна от 97 мм. до 265 мм.

ПРИМЕР: Если ширина дверного проёма равна 130 мм. (A) производится расчёт по формуле: B=A-75-13, (B=130-75-13=42 мм.)

В данном примере ширина добора равна 42мм.

Покупателю необходимо приобрести добор размером 90мм.

Если ширина дверного проёма равна 230 мм. (A) производится расчёт по формуле: B=A-75-13, (B=230-75-13=142 мм.)

Покупателю необходимо приобрести добор размером 190мм.

3. Схема сборки узла “Наличник - коробка-добор-соединительная планка - наличник.”

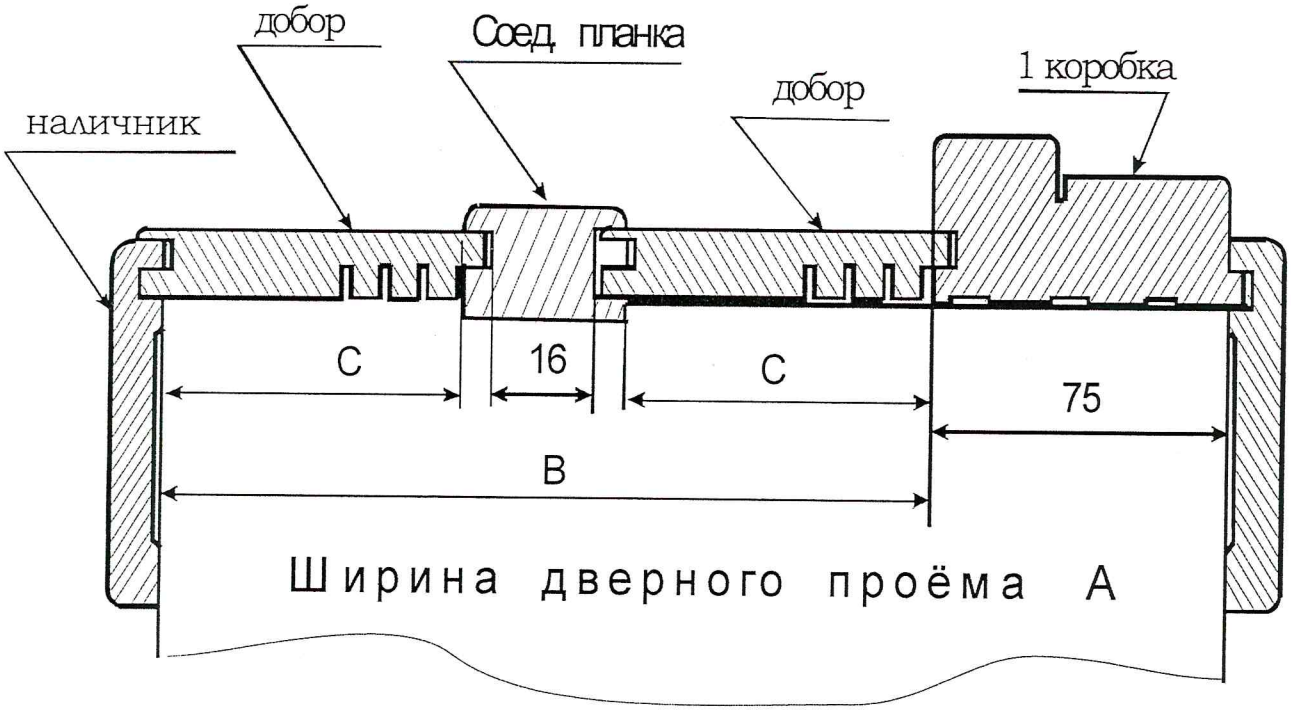

A - ширина дверного проема.
B – ширина доборов в сборе с соед. планкой.
C – ширина добора.

Узел « наличник - коробка – добор – соединительная планка – добор – наличник »
применяется, если ширина дверного проема
равна от 265 мм. до 470 мм.

ПРИМЕР: Если ширина дверного проёма равна 270 мм. (A) производится расчёт по формуле: B=A-75-45, (B=270-75-45=150 мм.)

В данном примере покупателю необходимо приобрести:
1) 1 соединительная планка.
2) 2 добора по 90мм. (75+75=150)

Если ширина дверного проёма равна 380 мм. (A) производится расчёт по формуле: B=A-75-45, (B=380-75-45=260 мм.)

В данном примере покупателю необходимо приобрести:
1) 1 соединительная планка.
2.1) 2 добора по 190мм. (130+130=260)
2.2) 1добор 130мм. (115мм. на выходе.) + 1добор 130мм. (145мм. на выходе.)

4. Схема сборки узла “наличник - коробка - добор - соединительная планка - добор - соединительная планка - добор - наличник.”

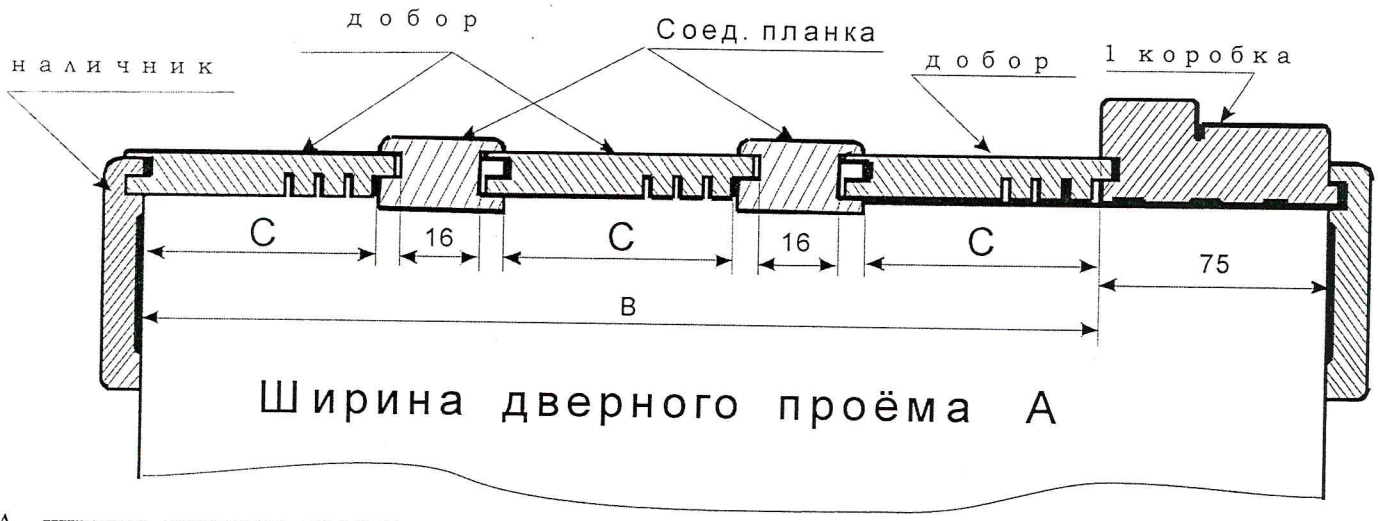

A - ширина дверного проема.
B – ширина доборов в сборе с соед. планкой.
C – ширина добора.

Узел « наличник - коробка – добор – соединительная планка – добор – соединительная планка – добор – наличник » применяется, если ширина дверного проема равна более 470 мм.

Пример: Если ширина дверного проёма равна 475 мм. (A) производится расчёт по формуле: B=A-75-61, (B=475-75-61=339 мм.)

В данном примере покупателю необходимо приобрести:

1) 2 соединительная планка
2) 3 добора по 130мм.

Пояснение: Максимальный размер доборов 130мм. в сегменте (C) составляет 115мм. Для покупателя 3-х доборов по 113 мм. (339/3) необходимо отпилить от каждого добора по 2 мм. или от 1-го добора 6 мм.

Пример: Если ширина дверного проёма равна 661 мм. мм. (A) производится расчёт по формуле: B=A-75-61, (B=661-75-61=525 мм.)

В данном примере покупателю необходимо приобрести:

1) 2 соед. планки.
2) 3 добора по 190мм. (130+130=260)

Пояснение: Максимальный размер доборов 190мм. в сегменте (C) составляет 175мм.

P. S. Размер 661 мм. является максимальным при сборке узла из 3-х доборов и 2-х соед. планок.

Схема подгонки в размер добора

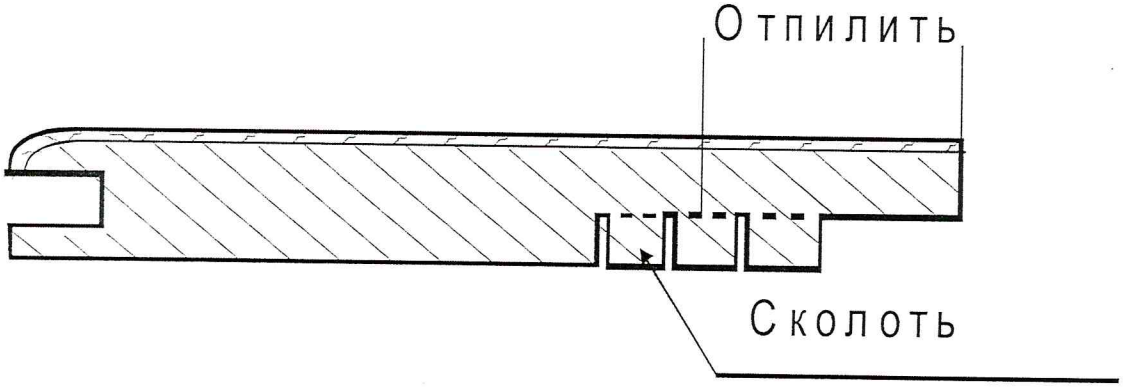

Длина добора L = 2070мм, 2370мм.

Ширида добора B=90мм ,130мм ,190мм